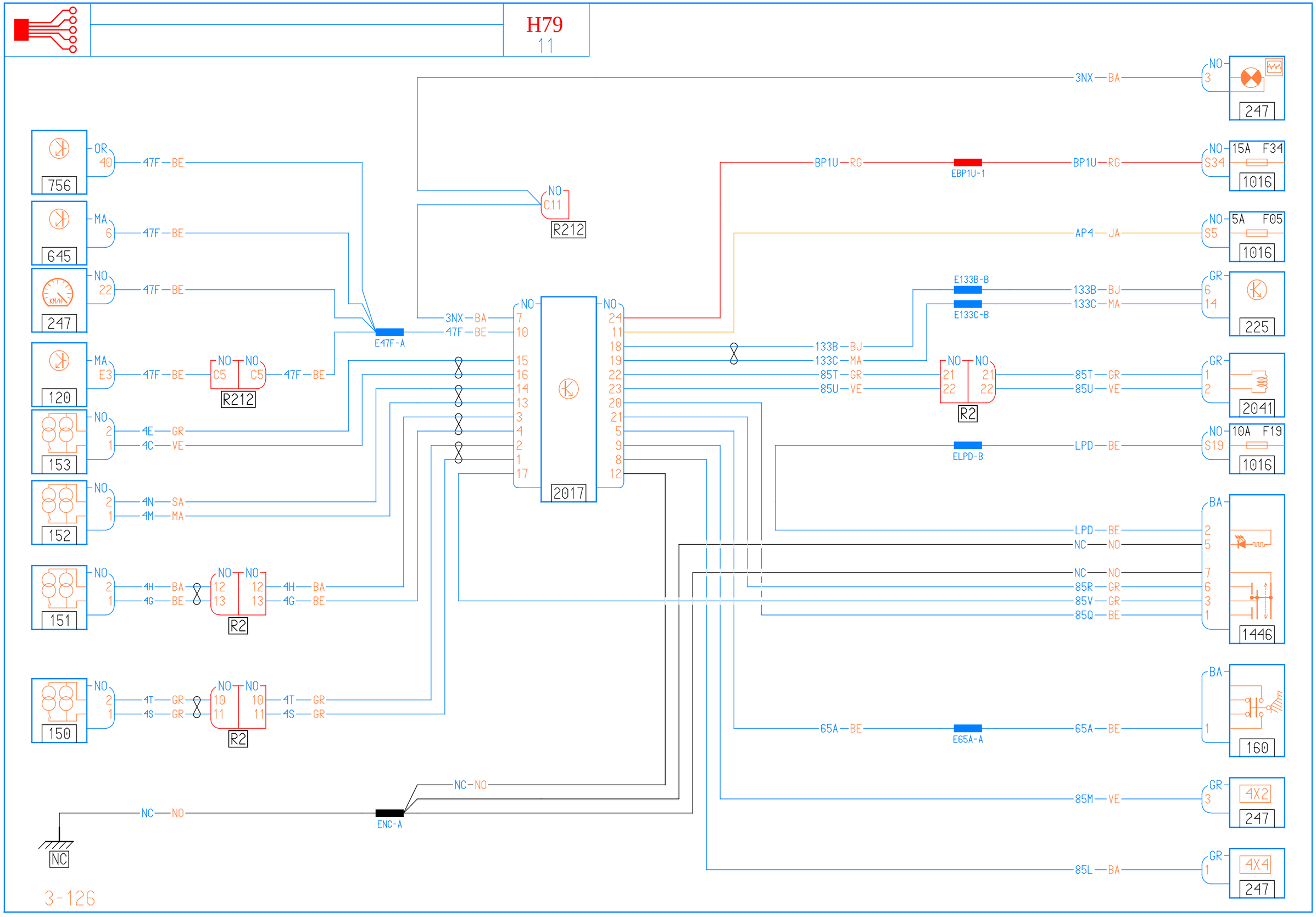
756
OR 40 — 47F — BE
645
MA 6 — 47F — BE
247
NO 22 — 47F — BE
120
MA E3 — 47F — BE
NO C5 NO C5 — 47F — BE
R212
153
NO 2 — 4E — GR
1 — 4C — VE
152
NO 2 — 4N — SA
1 — 4M — MA
151
NO 2 — 4H — BA
1 — 4G — BE
NO 12 NO 12 — 4H — BA
13 13 — 4G — BE
R2
150
NO 2 — 4T — GR
1 — 4S — GR
NO 10 NO 10 — 4T — GR
11 11 — 4S — GR
R2
NC
NC — NO
ENC-A
NC-NO
E47F-A
3NX — BA
47F — BE
NO C11
R212
NO 7
10
15
16
14
13
3
4
2
1
17
2017
NO 24
11
18
19
22
23
20
21
5
9
8
12
BP1U — RG
EBP1U-1
AP4 — JA
133B — BJ
133C — MA
85T — GR
85U — VE
E133B-B
E133C-B
NO 21 NO 21
22 22
R2
ELPD-B
LPD — BE
NC — NO
85R — GR
85V — GR
85Q — BE
65A — BE
E65A-A
85M — VE
85L — BA
3NX — BA
NO 3
247
NO S34 15A F34
1016
NO S5 5A F05
1016
GR 6 14
225
GR 1 2
2041
NO S19 10A F19
1016
BA 2 5 7 6 3 1
1446
BA 1
160
GR 3
4X2
247
GR 1
4X4
247